Datablad

Varenummer: 20446453A
Beskrivelse: E+G Indstilleligt håndtag
GN 125-36-M8-D

Mål

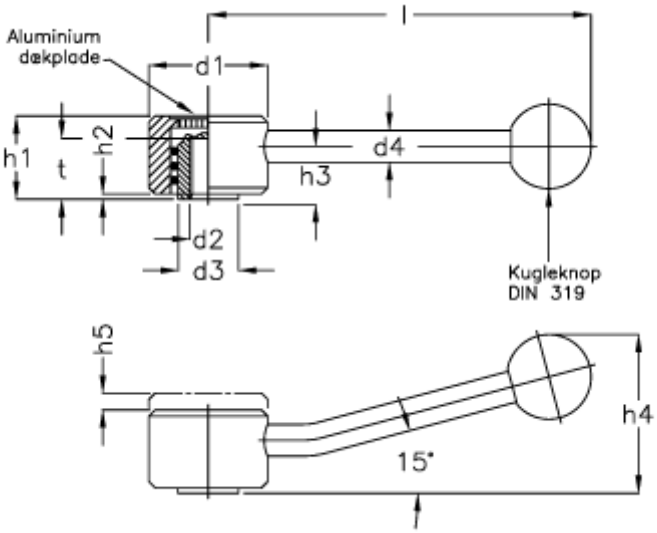

d1 = 36	h4 = 45
d2 = M 8	h5 = 4.5
d3 = 16.0	l = 120
d4 = 10	t min = 14
d5 = 25	
h1 = 24.5	
h2 = 2.0	
h3 = 15.0	

Dokumenter, målskitser og brochurer af enhver slags kan indeholde fejl for hvilke Brd. Klee A/S ikke hæfter.